ЭЛЕКТРОМЕХАНИЧЕСКИЕ КОАКСИАЛЬНЫЕ ПЕРЕКЛЮЧАТЕЛИ ПСВЧ-1П2Н, ПСВЧ-2П3Н, ПСВЧ-1П2Н С СОГЛАСОВАННЫМИ НАГРУЗКАМИ

Электромеханические коаксиальные переключатели, разрабатываемые в рамках ОКР «Луч-2» (ОТК) предназначены для коммутации высокочастотных сигналов в диапазоне частот от 0,01 до 18 ГГц в коаксиальных трактах 50 Ом, с переключением без нагрузки.

Коаксиальные соединители типа SMA, розетка по ГОСТ РВ 51914.

Управление переключением и контроль положения контактов переключателя через соединитель СНП268-9ВП12-1-(В) БСАР.434410.005 ТУ или через низкочастотные вводы (в зависимости от исполнения).

Переключатели представляют собой единую конструкцию с элементами управления переключением каналов и тремя схемами коммутации полюсов.

Технические характеристики	
Конфигурация коаксиального переключателя	1П2Н, 2П3Н, 1П2Н с согласованными нагрузками
КСВн	не более 1,5
Прямые потери, дБ	не более 0,5
Развязка (изоляция), дБ	не более 70
Максимальный уровень непрерывной входной мощности на верхней частоте, Вт	30
Номинальное рабочее напряжение управления, В	12 (±2); 28 (±4)
Ток потребления, А	не более 0,53; 0,27
Время переключения, мс	не более 20
Длительность импульса напряжения управления, мс	не более 50
Температура окружающей среды,°С	от -60 до +85
Механическая износостойкость, циклов	не менее 100 000
Синусоидальная вибрация	10g – (10-2000 Гц)
Механический удар	15g
Масса, г	не более 150
Механизм переключения (режим управления)	Двухстабильный (Latching), поляризованный, постоянного тока с индикацией положения.

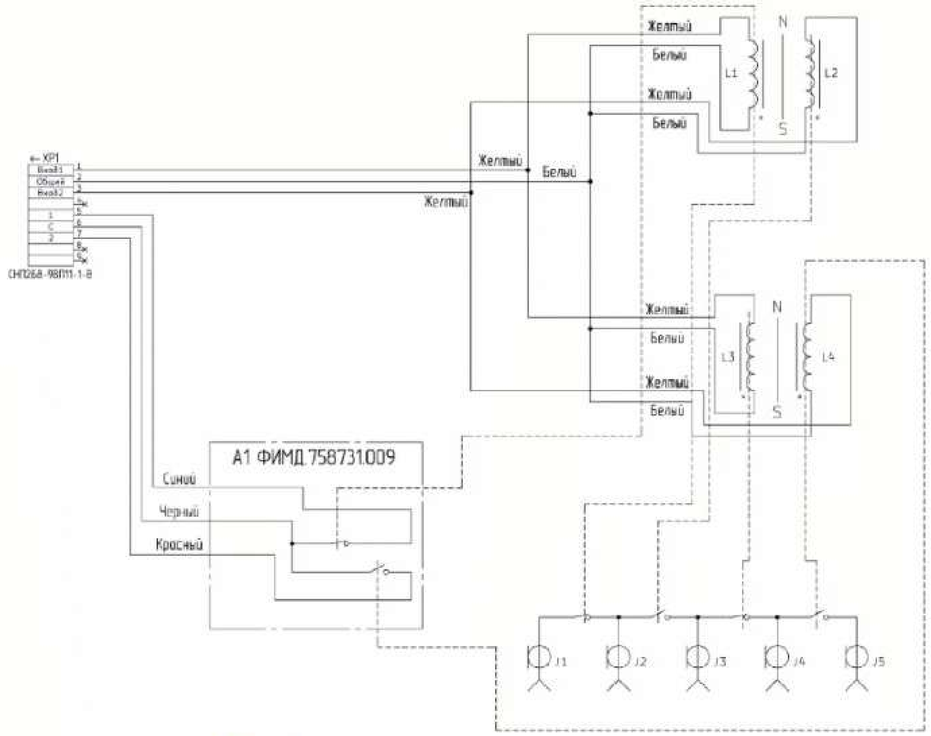

Рисунок - схема электрическая ПСВЧ-2П3Н-SMA

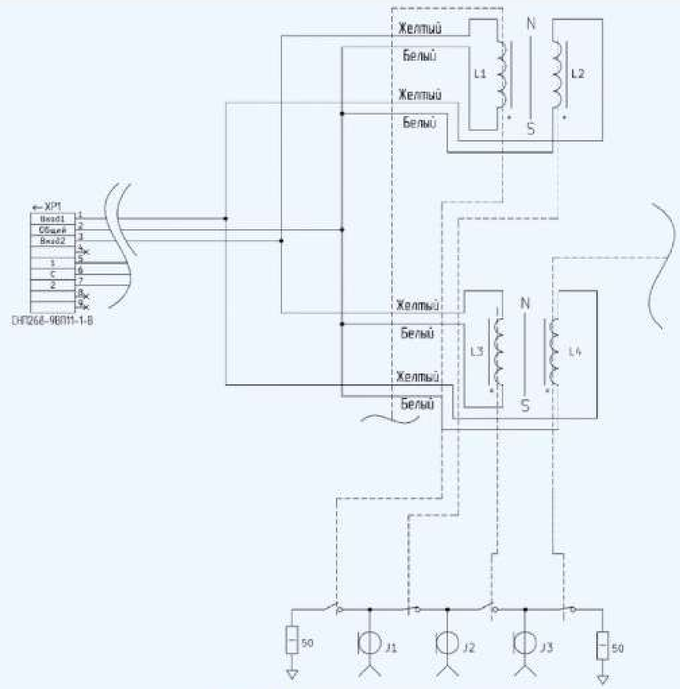

Рисунок - схема электрическая ПСВЧ-2П1Н-SMA-2

Россия, 664075,
г. Иркутск, ул. Байкальская, 239
(3952) 35-23-18
marketing@irzirk.ru

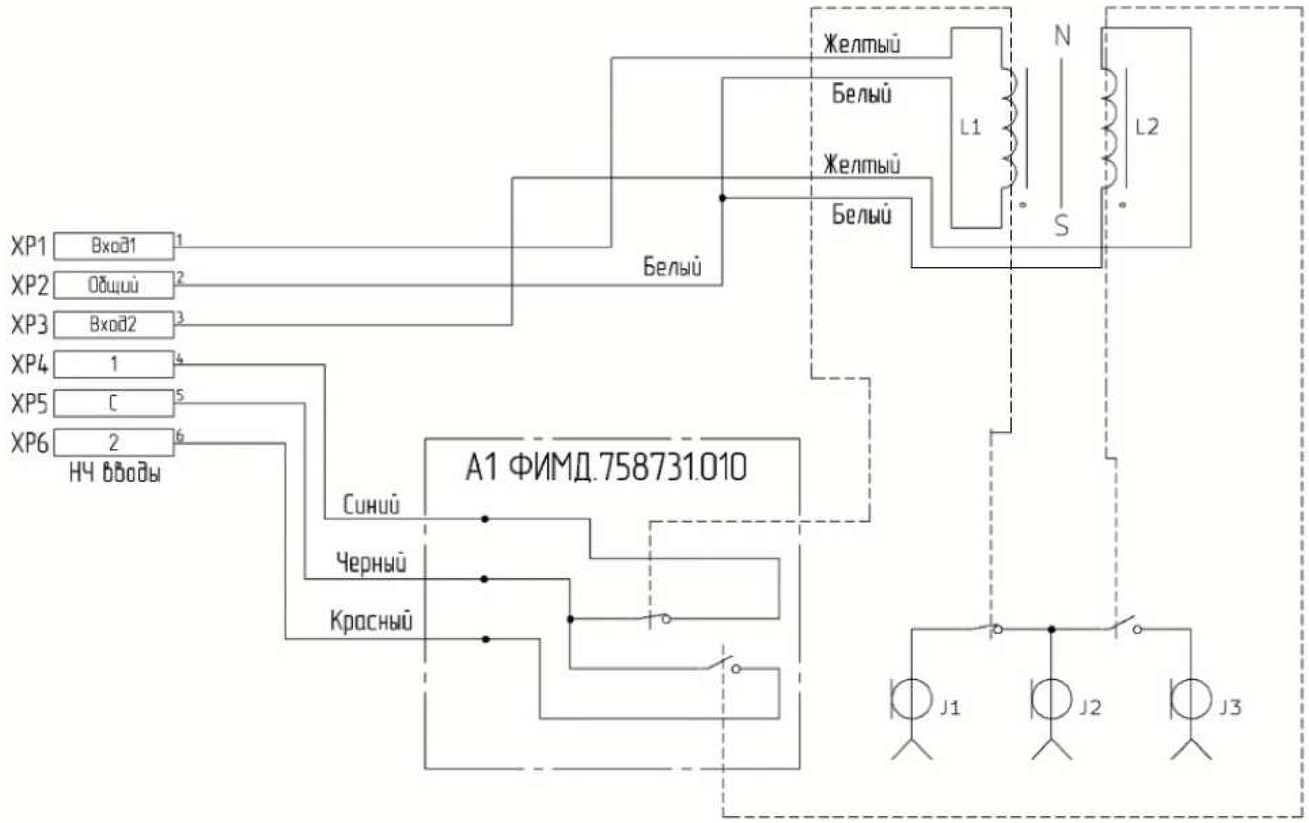

Рисунок - схема электрическая ПСВЧ-2П1Н-SMA