Габаритные и установочные размеры

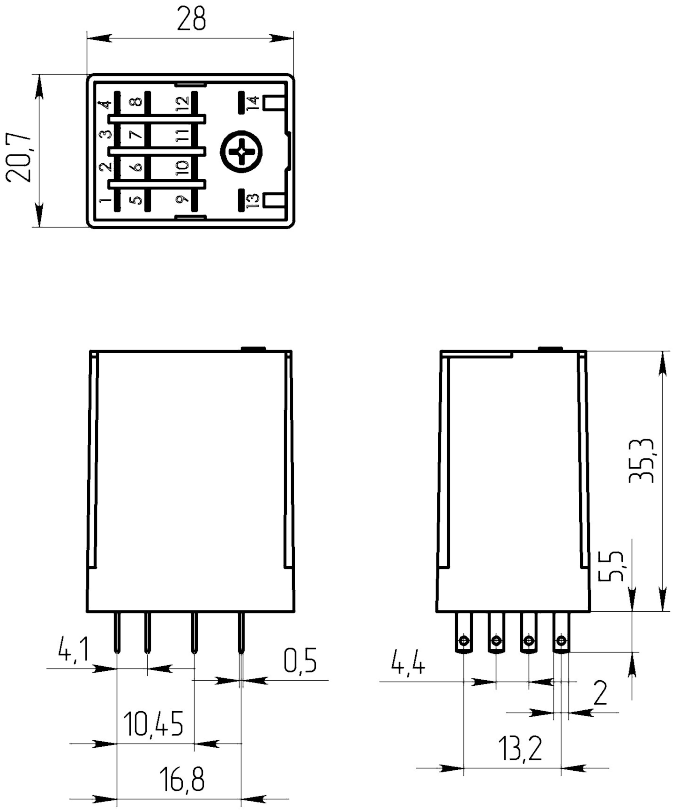


Внешний вид

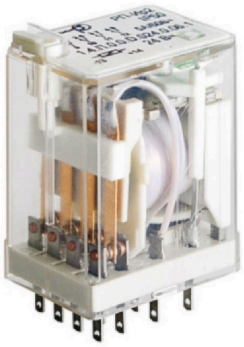

Электрическая принципиальная схема

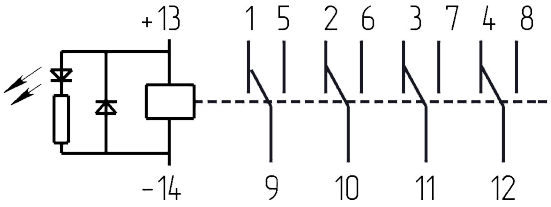


**Описание**

Реле РП-Ир2 1.4.П.0.0.D.110.0.05.1 ФИМД.640171.001 ТУ - промежуточное электромагнитное реле РП-Ир2 на 4 переключающие группы контактов предназначено для коммутации электрических цепей постоянного и переменного тока 50 Гц. Коммутируемый ток до 7А, монтаж на розетку КС-2, материал контактов AgNi, напряжение питания обмотки 110В постоянного тока, с допуском по напряжению ±10%, с диодом и светодиодом, климатическое исполнение УХЛ 2.1.

Реле является функциональным аналогом следующих моделей:
- Finder 55.34.9.110.0080

Реле зарегистрировано в реестре промышленной продукции РФ (Постановление Правительства №719 от 17.07.2015).
Изделие соответствует требованиям Техрегламентов Таможенного союза ТР ТС 001/2011 и ТР ТС 002/2011.

**Общая информация**

| | |
|---|---|
| Тип реле | РП-Ир2 |
| Условное обозначение | РП-Ир2 1.4.П.0.0.D.110.0.05.1 |
| Климатическое исполнение | УХЛ 2.1 |

**Технические характеристики**

| | |
|---|---|
| Степень защиты по ГОСТ 14254 | IP50 |
| Стойкость к механическим внешним воздействиям группы по ГОСТ 17516.1 | М7, М25, М26, М27, М28, М29 |
| Опции и их вариации | диод+светодиод |
| Способ монтажа | на розетку КС-2 |
| Масса, г, не более | 35 |
| Число и вид контактов (з - замыкающий; п - переключающий) | 4 п |
| Материал контактов/покрытие контактов | СрН |
| Конструктивное исполнение | 1.4.П.0.0.D.110.0.05.1 |

**Электрические параметры**

| | |
|---|---|
| Род тока | Постоянный |
| Рабочее напряжение, В | 110 ± 11 |
| Сопротивление обмотки, Ом | 10000 ±1000 |
| Напряжение срабатывания, В, не более | 88 |
| Напряжение отпускания, В, не менее | 5 |
| Время отпускания, мс, не более | 10 |
| Время срабатывания, мс, не более | 20 |
| Сопротивление цепи контактов, Ом | не более 0,1 в период поставки |
| Сопротивление изоляции в н.у., МОм, не менее | 50 |
| Электрическая прочность изоляции, В | 2000 |

**Режимы коммутации**

| | |
|---|---|
| Максимальный коммутируемый постоянный ток, А | 7 |
| Максимальное коммутируемое напряжение постоянного тока, В | 220 |
| Максимальный коммутируемый переменный ток, А | 2,3 |
| Максимальное коммутируемое напряжение переменного тока, В | 220 |
| Электрическая износостойкость, коммутационный цикл | 100000 |

**Условия эксплуатации**

| | |
|---|---|
| Температура окружающей среды, °С | от -60 до +65 |
| Механический удар одиночного действия | 3g |
| Механический удар многократного действия | 7g |
| Синусоидальная вибрация | 3g от 20 до 100 Гц |
| Атмосферное давление, Па | от 84000 до 106600 |
| Минимальный срок сохраняемости, лет | 20 |

## Структура обозначений

| 1 | 2 | 3 | 4 | 5 | 6 | 7 | 8 | 9 | 10 | 11 |
|---|---|---|---|---|---|---|---|---|---|---|
| РП-Ир2 | X. | X. | X. | X. | X. | X. | XXX. | X. | XX. | X. |

**1. Серия**

**2. Метод монтажа:**
1 - на розетку
2 - под печатный монтаж
3 - под печатный монтаж (защищенная версия)

**3. Количество контактных групп:**
4 - четыре
3 - три
2 - две
1 - одна
0 - одна с двойным разрывом цепи

**4. Тип контактных групп:**
П - переключающие
З - нормально замкнутые
Р - нормально разомкнутые

**5. Материал контактов:**
0 - стандартный AgNi
1- AgNi+ Au

**6. Межконтактные зазоры, дугогашение:**
0 - нормальный зазор
1- зазор до 3 мм
2 - нормальный зазор + дугогасящий магнит
3 - зазор до 3 мм + дугогасящий магнит

**7. Род тока обмотки:**
D - постоянный
A - переменный
M - AC/DC (любой)

**8. Напряжение питания обмотки:**
Un (вольт)

**9. Допуск Un:**
0 - стандартный ±10%
1 - ±30%
4 - $^{+30}_{-10}$ %

**10. Опции и их вариации:**
00 - отсутствует
01 - тестовая кнопка
02 - тестовая кнопка + светодиод
03 - диод
04 - тестовая кнопка + диод
05 - диод + светодиод
06 - тестовая кнопка + светодиод + диод
14 - светодиод
15 - ограничение напряжение срабатывания катушки Umin=0,6Un
16 - ограничение напряжение срабатывания катушки Umin=0,6Un + кнопка

**11. Вид климатического исполнения по ГОСТ 15150:**
1 - УХЛ 2.1
2 - ТВ2