Габаритные и установочные размеры

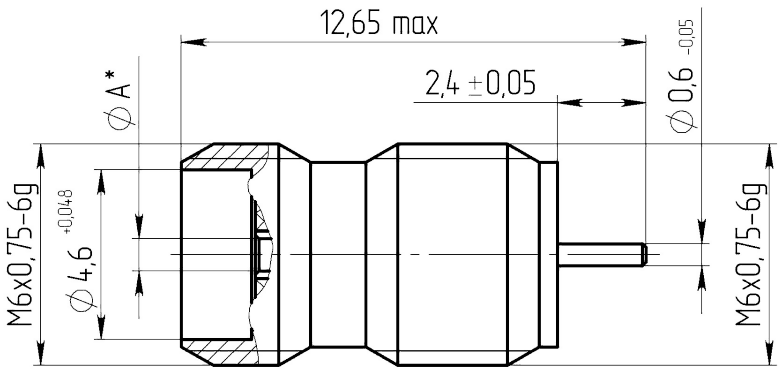

Внешний вид

* Размер А обеспечивает соединение со штырем ответного соединителя.

Описание

Общая информация

Тип сочленения	резьбовой
Климатическое исполнение	В
Вид соединяемых цепей	радиочастотные коаксиальные полосковые
Типоконструкция	розетка

Технические характеристики

Конструктивное исполнение	прямое
Тип соединителя	Тип IX, вариант 1
Способ монтажа	на микрополосковую линию
Масса, г, не более	1,2
Допустимое количество сочленений, не менее	500

Материал покрытия	М3.Н6.3л-Ко(99,5-99,9)1
Натекание (герм) не более, $m^3 \cdot Па \cdot c^{-1}$	$1,3 \cdot 10^{-11}$

Электрические параметры

Волновое сопротивление, Ом	50
Рабочее напряжение (амплитудное), В	200
Предельная рабочая частота, ГГц	18
Максимальный КСВН	1,35
Сопротивление контакта штырь - гнездо, Ом не более	0,03
Сопротивление изоляции в н.у., МОм, не менее	1000
Экранное затухание, дБ не менее	минус 60
Статическая нестабильность, %	10
Динамическая нестабильность, %	30

Условия эксплуатации

Минимальная наработка, ч	5000
Температура окружающей среды, °С	от -60 до +155
Минимальный срок сохраняемости, лет	25
Атмосферное пониженное давление, рабочее, Па	$0,67 \cdot 10^3$ (5 мм рт.ст.)
Атмосферное повышенное давление, рабочее, Па	294480 (2000 мм рт.ст.)