Габаритные и установочные размеры

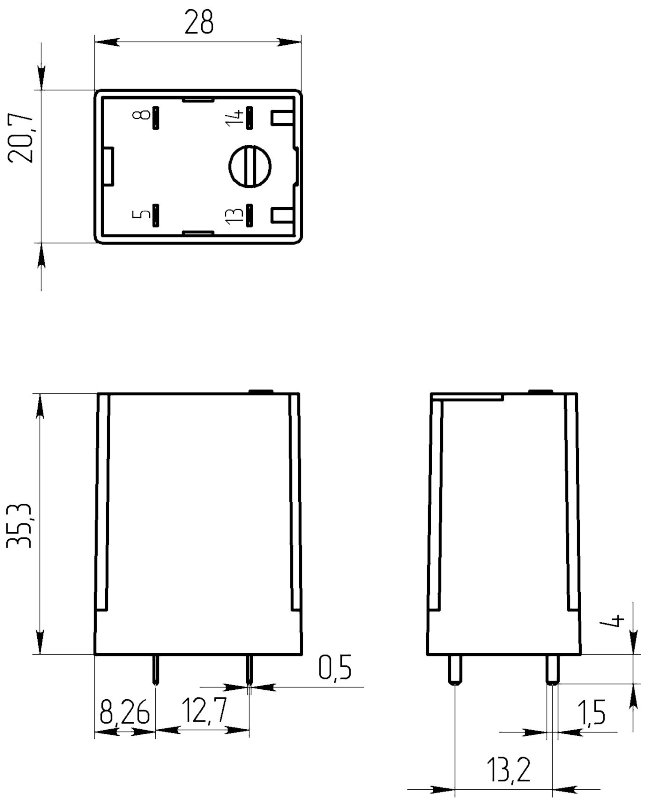

Внешний вид

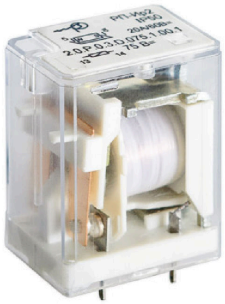

Электрическая принципиальная схема

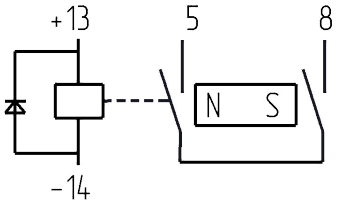

Описание

Реле РП-Ир2 2.0.Р.0.3.D.012.1.03.1 ФИМД.640171.001 ТУ - промежуточное электромагнитное реле РП-Ир2 на одно замыкание с двойным разрывом цепи контактов предназначено для коммутации электрических цепей постоянного тока. Коммутируемый ток до 20А, под печатный монтаж, материал контактов AgNi, напряжение питания обмотки 12В постоянного тока, с допуском по напряжению ±30%, с диодом, климатическое исполнение УХЛ 2.1.

Реле зарегистрировано в реестре промышленной продукции РФ (Постановление Правительства №719 от 17.07.2015).
Изделие соответствует требованиям Техрегламентов Таможенного союза ТР ТС 001/2011 и ТР ТС 002/2011.

Общая информация

Тип реле	РП-Ир2
Условное обозначение	Реле РП-Ир2 2.0.Р.0.3.D.012.1.03.1
Климатическое исполнение	УХЛ 2.1

Технические характеристики

Степень защиты по ГОСТ 14254	IP50
Стойкость к механическим внешним воздействиям группы по ГОСТ 17516.1	М7, М25, М26, М27, М28, М29

Опции и их вариации	диод
Способ монтажа	печатный
Масса, г, не более	35
Число и вид контактов (з - замыкающий; п - переключающий)	1 з
Материал контактов/покрытие контактов	СрН
Конструктивное исполнение	2.0.Р.0.3.D.012.1.03.1

Электрические параметры

Род тока	Постоянный
Рабочее напряжение, В	12 ± 3,6
Сопротивление обмотки, Ом	144 ± 14,4
Напряжение срабатывания, В, не более	8,2
Напряжение отпускания, В, не менее	0,42
Время отпускания, мс, не более	10
Время срабатывания, мс, не более	20
Сопротивление цепи контактов, Ом	не более 0,1 в период поставки
Сопротивление изоляции в н.у., МОм, не менее	50
Электрическая прочность изоляции, В	2000

Режимы коммутации

Максимальный коммутируемый постоянный ток, А	20
Максимальное коммутируемое напряжение постоянного тока, В	300
Максимальный коммутируемый переменный ток, А	20
Максимальное коммутируемое напряжение переменного тока, В	400
Электрическая износостойкость, коммутационный цикл	100000

Условия эксплуатации

Температура окружающей среды, °С	от -60 до +65
Механический удар одиночного действия	3g
Механический удар многократного действия	7g
Синусоидальная вибрация	3g от 20 до 100 Гц
Атмосферное давление, Па	от 84000 до 106600
Минимальный срок сохраняемости, лет	20

Разметка для крепления и (или) монтажа

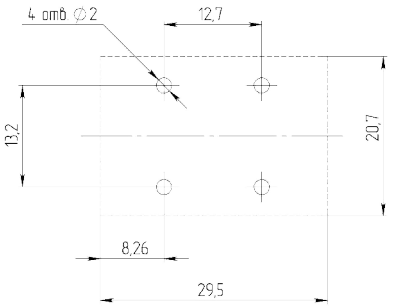

Структура обозначений

1	2	3	4	5	6	7	8	9	10	11
РП-Ир2	X.	X.	X.	X.	X.	X.	XXX.	X.	XX.	X.

1. Серия

2. Метод монтажа:
1 - на розетку
2 - под печатный монтаж
3 - под печатный монтаж (защищенная версия)

3. Количество контактных групп:
4 - четыре
3 - три
2 - две
1 - одна
0 - одна с двойным разрывом цепи

4. Тип контактных групп:
П - переключающие
З - нормально замкнутые
Р - нормально разомкнутые

5. Материал контактов:
0 - стандартный AgNi
1- AgNi+ Au

6. Межконтактные зазоры, дугогашение:
0 - нормальный зазор
1- зазор до 3 мм
2 - нормальный зазор + дугогасящий магнит
3 - зазор до 3 мм + дугогасящий магнит

7. Род тока обмотки:
D - постоянный
A - переменный
M - AC/DC (любой)

8. Напряжение питания обмотки:
Un (вольт)

9. Допуск Un:
0 - стандартный ±10%
1 - ±30%
4 - $^{+30}_{-10}$ %

10. Опции и их вариации:
00 - отсутствует
01 - тестовая кнопка
02 - тестовая кнопка + светодиод
03 - диод
04 - тестовая кнопка + диод
05 - диод + светодиод
06 - тестовая кнопка + светодиод + диод
14 - светодиод
15 - ограничение напряжение срабатывания катушки Umin=0,6Un
16 - ограничение напряжение срабатывания катушки Umin=0,6Un + кнопка

11. Вид климатического исполнения по ГОСТ 15150:
1 - УХЛ 2.1
2 - ТВ2