Разметка корпуса под установку Розетки приборной прямой СР-50-32-010

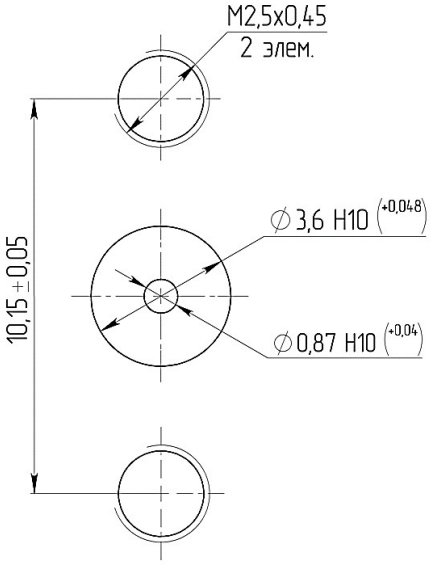

Пример установки розетки приборной прямой СР-50-32-010

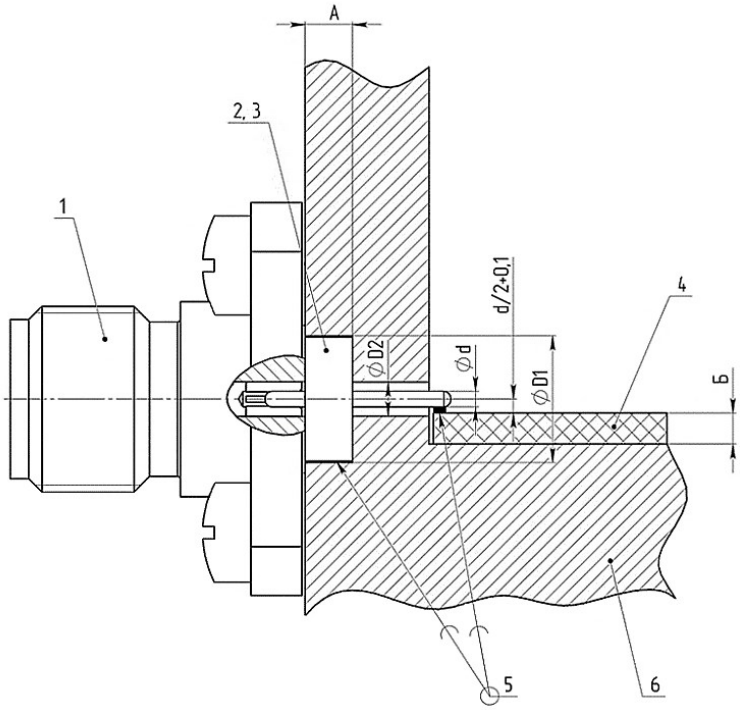

Переход	∅D1, мм	∅D2, мм	∅d, мм	А, мм
ПКГм-50-013	∅3,6Н10(+0,048)	∅0,87Н10(+0,04)	∅0,4h10(-0,04)	1,6-0,04

1. Соединитель СР-50-32-010
2. Переход ПКГм-50-013 ФИМД.430421.003 ТУ для розетки приборной прямой СР-50-32-010.
3. Микрополосковая плата; Б – толщина, мм.
4. Пайка, припой ПОС-61 ГОСТ 21931.
5. Корпус устройства.