Габаритные и установочные размеры

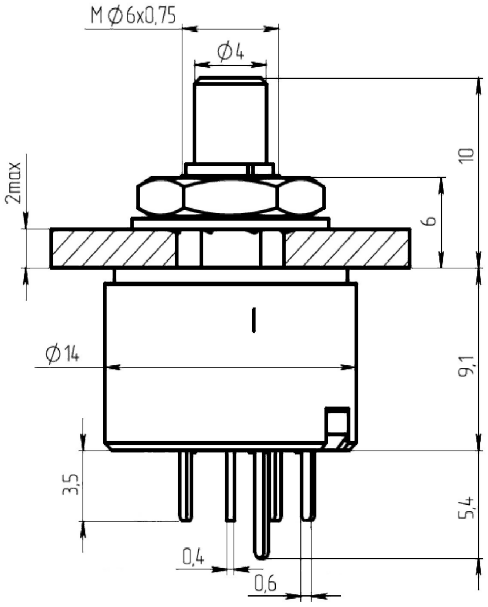

Внешний вид

Электрическая принципиальная схема

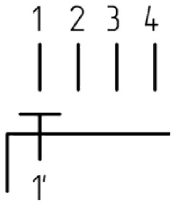

Описание

МПН-2 малогабаритный поворотный низкочастотный переключатель с безобрывным переключением контактов предназначен для работы в цепях постоянного и переменного тока электронной аппаратуры. Конструкция переключателя, встроенного в аппаратуру, обеспечивает водонепроницаемость при погружении в воду на глубину 30 м при работающем вале.

Общая информация

Климатическая категория по ГОСТ 28198-89	60/100/21

Технические характеристики

Тип коммутаций	без разрыва
Количество положений (П)	4
Количество направлений (Н)	1
Тип вала	гладкий
Вылет вала от монтажной плоскости, мм	10
Степень защиты	IP48
Конструктивное исполнение	с упором
Тип монтажа	объёмный, печатный

Масса, г, не более	8

Электрические параметры

Максимальная коммутируемая нагрузка постоянного тока	30 В; 0,5 А
Минимальная коммутируемая нагрузка постоянного тока	1,5 В., 5 мкА.
Максимальная коммутируемая нагрузка переменного тока	75 В; 0,5 А
Сопротивление электрического контакта переключателя, Ом	0,04
Сопротивление изоляции, при напряжении 100 В постоянного тока, МОм	1000
Электрическая прочность изоляции, В	500
Электрическая износоустойкость в н.у., коммутационный цикл	36000

Режимы коммутации

Условия эксплуатации

Температура окружающей среды, ºС	от - 60 до + 100
Атмосферное пониженное давление, рабочее, Па	6*10^4
Синусоидальная вибрация	20 g от 20 до 3000 Гц
Механический удар одиночного действия, g	1000
Минимальный срок сохраняемости, лет	20

Разметка для крепления и (или) монтажа

Разметка для крепления на плату (вид со стороны вала)

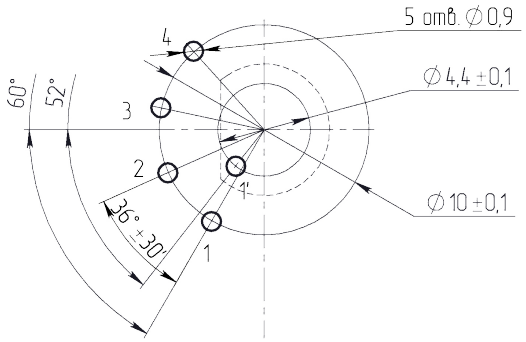

Разметка для крепления на панель

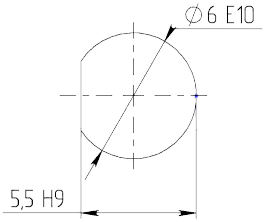
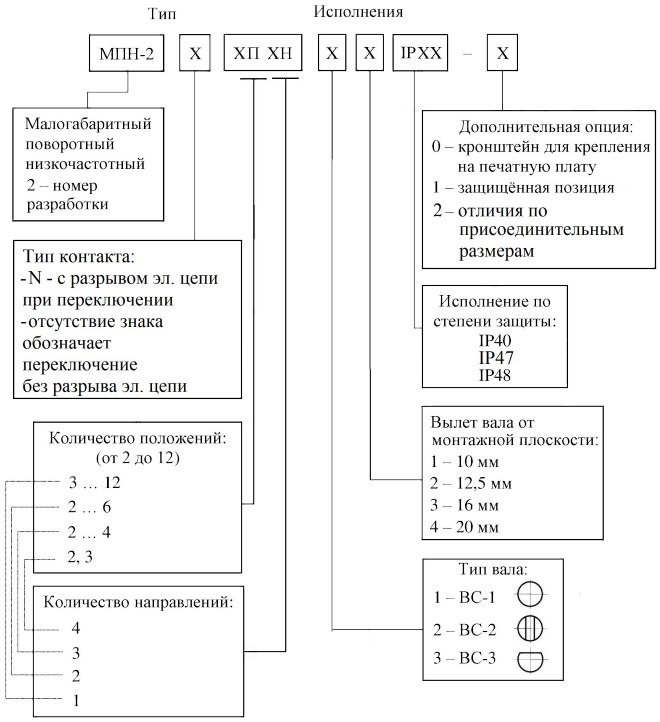
Структура обозначений